RESYS P40

Реле утечки на землю, тип A
для выключения нагрузки двигателя

new

resys_081_a_1_cat

RESYS P40

Решение для

- технологические процессы
- производство
- нефть, газ, нефтехимия

Сильные стороны

- полная конфигурация
- точность отключения TRMS
- мгновенное отображение постоянных утечек тока
- компактный и модульный корпус с LED-индикатором
- улучшенная стойкость к электромагнитным помехам

Соответствие стандартам

- IEC 60755
- IEC 60947-2
- IEC 60664
- IEC 61543 A1

Разрешения и сертификация[1]

(1) Номера сертифицированных артикулов предоставляются по требованию

Функции

Реле утечки на землю **RESYS P40** в сочетании с устройством дистанционного отключения (автоматическое отключение и повторное включение) выполняет следующие функции:

- защита от непрямого контакта;
- ограничение токов утечки;

Также может применяться в качестве сигнального реле, благодаря специальной функции.

Преимущества

Полная конфигурация

- 2 реле с функцией конфигурации (сигнализация или предварительная сигнализация при 50% IΔn).
- Настройка IΔn от 0,03 до 30 A.
- Задержка времени от 0 до 10 с.
- Позитивный или негативный режим конфигурируется пользователем.
- Выбор типа трансформатора.

Точность отключения TRMS.

Улучшенная стойкость к случайному переключению.

Мгновенное отображение постоянных утечек тока.

LED-индикатор обеспечивает отображение в реальном времени колебаний токов утечки.

Компактное реле 48x48 мм для монтажа на панель

Кнопки регулировки защищены крышкой, в то время как на лицевой стороне устройства на дисплее отображается информация.

Улучшенная стойкость к электромеханическим помехам

Устройство имеет новую электронику, которая улучшает электромагнитную совместимость.

Применения

Мгновенное обнаружение повреждения электрической изоляции повышает надежность и предотвращает обрыв сети и, как следствие, аварию.

RESYS P40 особенно подходит для установки в панели управления со съемными ячейками.

Защита от опасности огня или взрыва

Использование устройств дифференциальной защиты (с настройкой IΔn ≤ 300 мА) обеспечивает защиту от огня и взрыва, которые образуют токи утечки на землю. Такая защита является обязательной в системах TT, TN и IT.

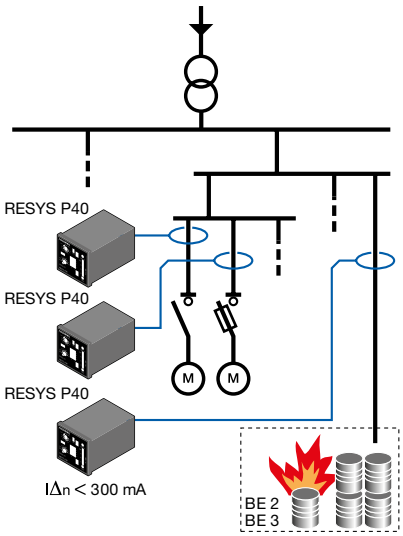

resys_051_c_1_x_cat

socomec Innovative Power Solutions

Передняя панель

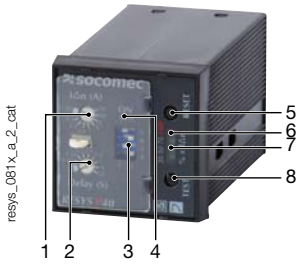

1. Установка IΔn.
2. Установка задержки времени.
3. Конфигурация микровыключателя (x4).
4. LED-индикатор "ON".
5. Кнопка "RESET".
6. LED-индикатор предупреждения “TRIP”.
7. LED-индикатор (% x IΔn).
8. Кнопка "TEST".

Характеристики

Вспомогательный источник питания U_s	
Частота	47…63 Гц
Рабочая зона AC	0,8 … 1,05 U_s
Рабочая зона DC	0,8 … 1,05 U_s
Потребление	6 В·А (AC) / 5 Вт (DC)
Изоляция (согласно IEC 60664-1 стандарт)	
Номинальное напряжение изоляции	250 В AC
Номинальное импульсное напряжение	2,5 kВ (115 В AC) / 4 kВ (230/400 В AC)
Степень загрязнения	Класс 3
Значения порога	
Установка IΔn	0,03 - 0,1 - 0,3 - 0,5 - 1 - 3 - 5 - 10 - 30 A
Точность выключения	- 20 … - 10 % IΔn
Частота главной сети	15…400 Гц
Установка времени задержки	0 - 0,06 - 0,15 - 0,30 - 0,50 - 0,80 - 1 - 4 - 10 с
Реле выключения PRE-ALARM	50 % IΔn
Гистерезис реле PRE-ALARM	20 % IΔn

Сигнализация	
Режим конфигурации сигнализации	хранение / автоматический сброс
Заводские установки сигнализации	хранение
Сброс	вручную нажатием кнопки / с использованием терминала
Выходные контакты	
Количество контактов	2
Тип контакта ALARM 1	250 В AC - 8 A - 2000 В·А
Тип контакта ALARM 2 или PRE-ALARM	250 В AC - 6 A - 1500 В·А
Рабочий режим ALARM 1	позитивный/негативный(1)
Рабочий режим ALARM 2 или PRE-ALARM	позитивный(1)
Заводские установки рабочего режима ALARM 1	негативный
Заводские установки рабочего режима ALARM 2	позитивный

(1) Негативный режим: реле активировано в случае тревоги / Позитивный режим: реле не активировано в случае тревоги

Условия работы	
Рабочая температура	- 20 … + 55 °C
Температура хранения	- 30 … + 70 °C

Корпус

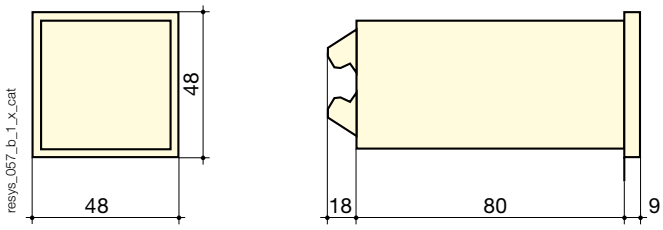

Тип	панельный монтаж
Размеры Ш x В x Г	48 x 48 x 107
Степень защиты корпуса	IP40
Степень защиты клеммного блока	IP20
Поперечное сечение жесткого кабеля	0,2…4 мм²
Поперечное сечение гибкого кабеля	0,2…2,5 мм²
Вес	190 г
Вырез	45 x 45 мм

Клеммы и подсоединения

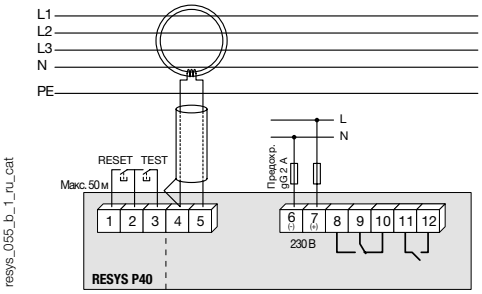

1 - 2 - 3: внешние кнопки

4 - 5: подсоединения к дифференциальным трансформаторам SOCOMEC

6 - 7: вспомогательный источник питания U_s

8 - 9 - 10: сигнальное реле 1 выход

11 - 12: сигнальное реле или предсигнальные выходы

Примечание: земля не должна проходить через трансформатор тока.
Для однофазного использования, только фаза и нейтраль должны проходить через трансформатор тока.

Подключение кабеля: для расстояния 1 м, используйте витую пару между устройством и трансформатором тока.

Не присоединейте экран к земле.

Ссылки

Дополнительный источник питания U_s(1)	**RESYS P40 Код заказа**
115 В AC	4942 **3711**(2)
230 В AC	4942 **3723**(2)
12 … 125 В DC	4942 **3602**

(1) За информацией о других значениях тока: пожалуйста, проконсультируйтесь у нас

(2) Коды заказа и характеристики закрытых, прямоугольный трансформаторов тока, а также с разъемным сердечником: см. "Трансформаторы тока, тип A" стр. 336.

Описание аксессуаров	**Код заказа**
Мягкая защитная крышка IP65	4942 **0000**