ATyS S - ATyS Sd

Моторизованные реверсивные рубильники

от 40 до 125 А

new

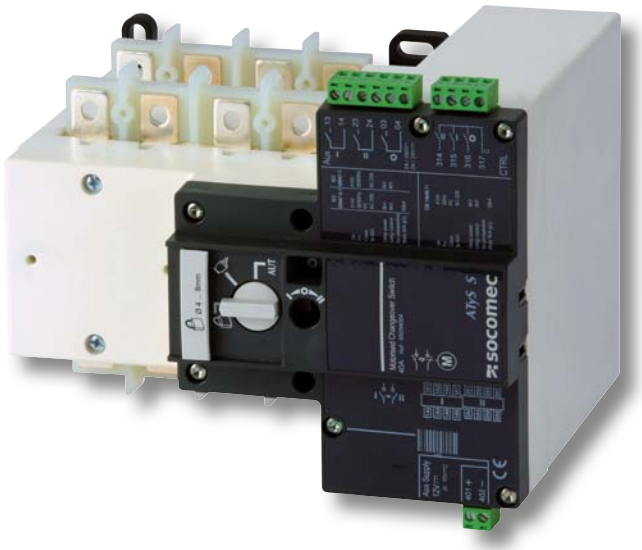

atys-s_018_a

Решение для

- производители генераторов
- нагрев
- кондиционирование
- вентиляция
- телекоммуникации

Сильные стороны

- расширенная линейка источников питания
- безопасность и надежность
- легкая интеграция
- простое обслуживание
- ATyS Sd, двойной источник питания

Соответствие стандартам

- IEC 60947-6-1
- IEC 60947-3
- GB 14048-11

Разрешения и сертификация(1)

(1) Номера сертифицированных артикулов предоставляются по требованию.

Функции

ATyS S - линейка моторизованных реверсивных рубильников с индикацией положения контакта.

Они позволяют переключение под нагрузкой двух трехфазных источников питания с помощью удаленных сухих контактов, от внешнего автоматического контроллера.

Они разработаны для применения в низковольтных системах, где допускается прерывание подачи питания во время переключения.

Преимущества

Расширенная линейка источников питания

ATyS S доступен в четырех версиях, каждая с широким диапазоном (+/-30%).

Четыре версии устройства:

- одиночный источник питания 230 В AC;
- двойной источник питания 2 x 230 В AC;
- источник питания 12 В DC;
- источник питания 24/48 В DC;

Безопасность и надежность

Устройства ATyS S имеют технологию стабильного положения контактов, что обеспечивает постоянное давление на контактной поверхности и позволяет избежать аварий. Не требуется питания для сохранения положения, что защищает нагрузку от колебаний напряжения.

Легкая интеграция

Устройства ATyS S легко устанавливаются в электротехнические шкафы.
Их дизайн и, в особенности, компактный размер, позволяет в шкафы глубиной 200 мм.

Простое обслуживание

Сервис может выполняться под нагрузкой, при этом будет доступен ручной режим.
Блок контроля и мотора может быть легко заменен, просто открутив 4 винта и без каких-либо работ по установке проводов.

ATyS Sd: двойной источник питания

В добавление к функциям ATyS S, ATyS Sd включает в себя резервирование питания без дополнительного монтажа.
Это достигается установкой двойного питания (2 независимых источника) прямо в продукт.

socomec Innovative Power Solutions

Ссылки

Ток (A)	Кол-во полюсов	Источник питания	ATyS S	Шинные перемычки	Клеммные крышки	Отвод для измерения напряжения	Клеммный стопор	DIN-рейка
40 A	4-пол.	24/48 В DC	9506 **4004**	4-пол. 9509 **4012**	Сторона подачи питания 2 шт. 9594 **4012** Сторона нагрузки 2 шт. 9594 **9012**		2 шт. 9599 **4003**	4 модуля 9599 **4002**
	4-пол.	12 В DC	9505 **4004**					
	4-пол.	2 x 230 В AC	9513 **4004**			9599 **4001**		
	4-пол.	230 В AC	9503 **4004**					
63 A	4-пол.	24/48 В DC	9506 **4006**					
	4-пол.	12 В DC	9505 **4006**					
	4-пол.	2 x 230 В AC	9513 **4006**			9599 **4001**		
	4-пол.	230 В AC	9503 **4006**					
80 A	4-пол.	24/48 В DC	9506 **4008**					
	4-пол.	12 В DC	9505 **4008**					
	4-пол.	2 x 230 В AC	9513 **4008**			9599 **4001**		
	4-пол.	230 В AC	9503 **4008**					
100 A	4-пол.	24/48 В DC	9506 **4010**					
	4-пол.	12 В DC	9505 **4010**					
	4-пол.	2 x 230 В AC	9513 **4010**			9599 **4001**		
	4-пол.	230 В AC	9503 **4010**					
125 A	4-пол.	24/48 В DC	9506 **4012**					
	4-пол.	12 В DC	9505 **4012**					
	4-пол.	2 x 230 В AC	9513 **4012**			9599 **4001**		
	4-пол.	230 В AC	9503 **4012**					

Аксессуары

Шинные перемычки

Применение

Для перемычек на контактах сверху и снизу устройства

Ток (A)	Кол-во полюсов	Код заказа
40 … 125	4-пол.	9509 **4012**

atys-s_019_a

Отвод для измерения напряжения

Применение

Дает возможность питания устройств ATyS S 230 В AC и ATyS Sd прямо от входных клемм. Может использоваться для применений без нейтрали для обеспечения 400 В AC к автотрансформатору.

Ток (A)	Код заказа
40 … 125	9599 **4001**

atys-s_022_a

Клеммный стопор

Применение

Данный элемент имеет двойное назначение:
- предотвращение доступа к источнику питания и контрольным клеммам;
- фиксация соединительных клемм;

Ток (A)	Упаковка	Код заказа
40 … 125	2 шт.	9599 **4003**

atys-s_021_a

Клеммные крышки

Применение

Защита IP2X против прямого контакта с клеммами или подсоединительными частями.

Клеммные крышки со стороны подачи питания		
Ток (A)	**Упаковка**	**Код заказа**
40 … 125	2 шт.	9594 **4012**

Клеммные крышки со стороны нагрузки		
Ток (A)	**Упаковка**	**Код заказа**
40 … 125	2 шт.	9594 **9012**

atys-s_020_a

atys-s_020_a

Автотрансформатор 400/230 В AC

Применение

Для применений без нейтрали, данный трансформатор обеспечивает напряжение 230 В AC, необходимое для питания ATyS S 230 В AC и ATyS Sd.

Ток (A)	Код заказа
40 … 125	9599 **4004**

DIN-рейка

Применение

Эта 4-модульная DIN-рейка может быть установлена прямо на переднюю часть ATyS S для установки, например, устройства защиты от импульсных перенапряжений.

Ток (A)	Код заказа
40 … 125	9599 **4002**

Устройство защиты от импульсных перенапряжений

Применение

Обеспечивает защиту от случайных перенапряжений для одного входящего источника питания. Это устройство может быть установлено на переднюю панель ATyS S с помощью аксессуара DIN-рейка.

Ток (A)	Код заказа
40 … 125	9599 **4005**

Характеристики в соответствии со стандартами IEC 60947-3 и IEC 60947-6-1

от 40 до 125 A

Термический ток I_{th} при 40°C		40 A	63 A	80 A	100 A	125 A
Номинальное напряжение изоляции U_i (В) (силовая цепь)		800	800	800	800	800
Номинальное импульсное выдерживаемое напряжение U_{imp} (kВ) (силовая цепь)		6	6	6	6	6
Номинальное напряжение изоляции U_i (В) (операционная цепь)		300	300	300	300	300
Номинальное импульсное выдерживаемое напряжение U_{imp} (kВ) (операционная цепь)		4	4	4	4	4
Номинальный рабочий ток I_e (A) в соответствии со стандартом IEC 60947-3						
Номинальное напряжение	**Категория применения**	**A/B**	**A/B**	**A/B**	**A/B**	**A/B**
415 В AC	AC-20 A / AC-20 B	40/40	63/63	80/80	100/100	125/125
415 В AC	AC-21 A / AC-21 B	40/40	63/63	80/80	100/100	100/125
415 В AC	AC-22 A / AC-22 B	40/40	63/63	80/80	100/100	100/100
415 В AC	AC-23 A / AC-23 B	-/40	-/63	-/63	-/63	-/63
Номинальный рабочий ток I_e (A) в соответствии со стандартом IEC 60947-6-1						
Номинальное напряжение	**Категория применения**	**A/B**	**A/B**	**A/B**	**A/B**	**A/B**
415 В AC	AC-31 B	40	63	80	100	125
415 В AC	AC -32 B	40	63	80	80	80
Стойкость к короткому замыканию, защита предохранителями (kA rms прогнозируемый ток)						
Ожидаемый ток короткого замыкания (kA rms)		50	50	50	25	15
Номинальный ток предохранителя (A)		40	63	80	100	125
Перегрузочная способность(1)						
Ном. кратковременно допустимый ток 0,3 с. I_{cw} (kA rms)		3,5	3,5	3,5	3,5	3,5
Стойкость к току короткого замыкания (без защиты)						
Ном. кратковременно допустимый ток 1 с. I_{CW} (kA rms)		2,5	2,5	2,5	2,5	2,5
Наибольшая включающая способность		4,5	4,5	4,5	4,5	4,5
Подсоединение						
Максимальное поперечное сечение медного кабеля (мм^2)		50	50	50	50	50
Момент затяжки мин./макс. (Н·м)		1,2/3	1,2/3	1,2/3	1,2/3	1,2/3
Время переключения (стандартная настройка)						
I - 0 или II - 0 (мс)		500	500	500	500	500
I - II или II - I (мс)		1000	1000	1000	1000	1000
Длительность отсутствия электричества I - II (мс) минимум		500	500	500	500	500
Источник питания						
Источник питания 12 В DC мин. / макс. (В DC)		9/15	9/15	9/15	9/15	9/15
Источник питания 24/48 В DC мин. / макс. (В DC)		17/62	17/62	17/62	17/62	17/62
Источник питания 230 В AC мин. / макс. (В AC)		160/310	160/310	160/310	160/310	160/310
Потребность мощности питания цепи управления						
Источник питания 12 В DC пусковой скачок / номинал (В·А)		200/40	200/40	200/40	200/40	200/40
Источник питания 24/48 В DC пусковой скачок / номинал (В·А)		200/40	200/40	200/40	200/40	200/40
Источник питания 230 В AC пусковой скачок / номинал (В·А)		200/40	200/40	200/40	200/40	200/40
Механические характеристики						
Срок службы (число рабочих циклов)		10000	10000	10000	10000	10000
Вес ATyS S и ATyS Sd 4-пол. (кг)		3	3	3	3	3

(1) Значение для согласованной работы с автоматическими выключателями, которое обеспечивает разрыв менее чем за 0,3 с. Для согласованной работы со специальными версиями автоматических выключателей, доступны более высокие значения тока короткого замыкания. Пожалуйста, проконсультируйтесь у нас.

Клеммы и подсоединения

ATyS Sd: 2 x 230 В AC

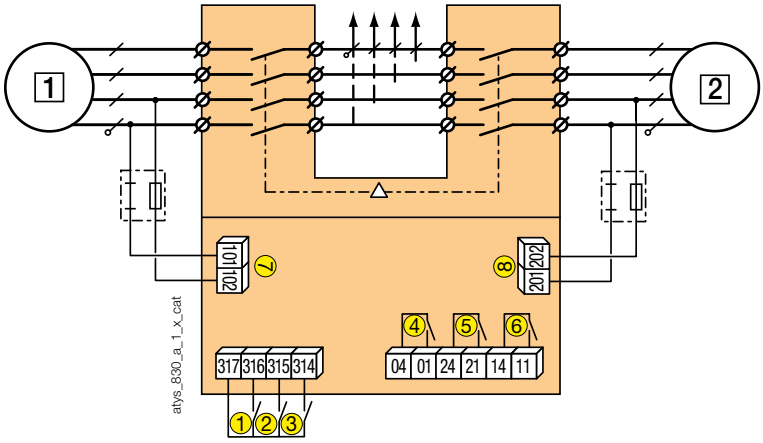

1 предпочтительный источник
2 альтернативный источник

1 : контроль положения 0
2 : контроль положения I
3 : контроль положения II
4 : дополнительный контакт; замкнут, если выключатель в положении 0
5 : дополнительный контакт; замкнут, если выключатель в положении II
6 : дополнительный контакт; замкнут, если выключатель в положении I
7 : комплект источника питания I: 230 В AC (160 - 310 В AC)
8 : комплект источника питания II: 230 В AC (160 - 310 В AC)

ATyS S: 230 В AC

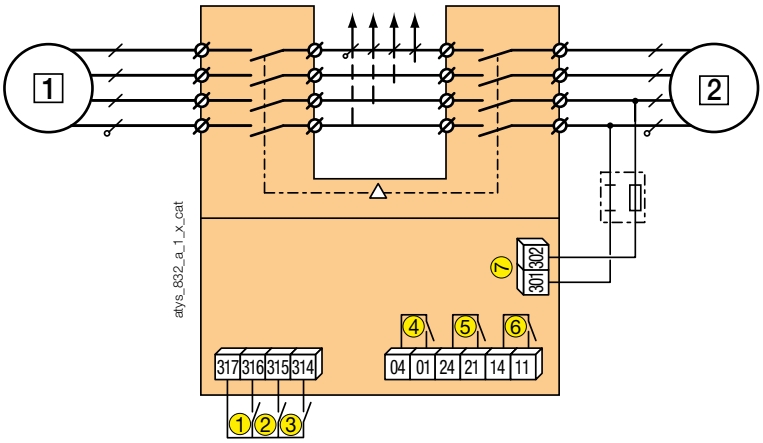

1 предпочтительный источник
2 альтернативный источник

1 : контроль положения 0
2 : контроль положения I
3 : контроль положения II
4 : дополнительный контакт; замкнут, если выключатель в положении 0
5 : дополнительный контакт; замкнут, если выключатель в положении II
6 : дополнительный контакт; замкнут, если выключатель в положении I
7 : комплект источника питания: 230 В AC (160 - 310 В AC)

ATyS S DC-версия

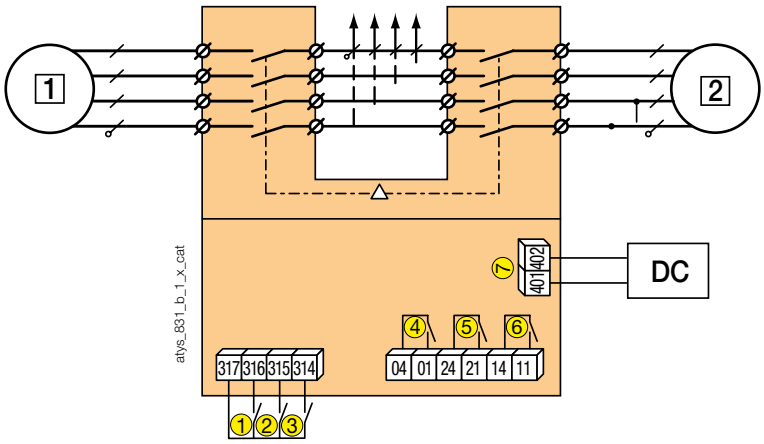

1 предпочтительный источник
2 альтернативный источник

1 : контроль положения 0
2 : контроль положения I
3 : контроль положения II
4 : дополнительный контакт; замкнут, если выключатель в положении 0
5 : дополнительный контакт; замкнут, если выключатель в положении II
6 : дополнительный контакт; замкнут, если выключатель в положении I
7 : источник питания 12 В DC (9-15 В DC) или 24 В DC / 48 В DC (17-62 В DC) в зависимости от модели

socomec Innovative Power Solutions

Размеры

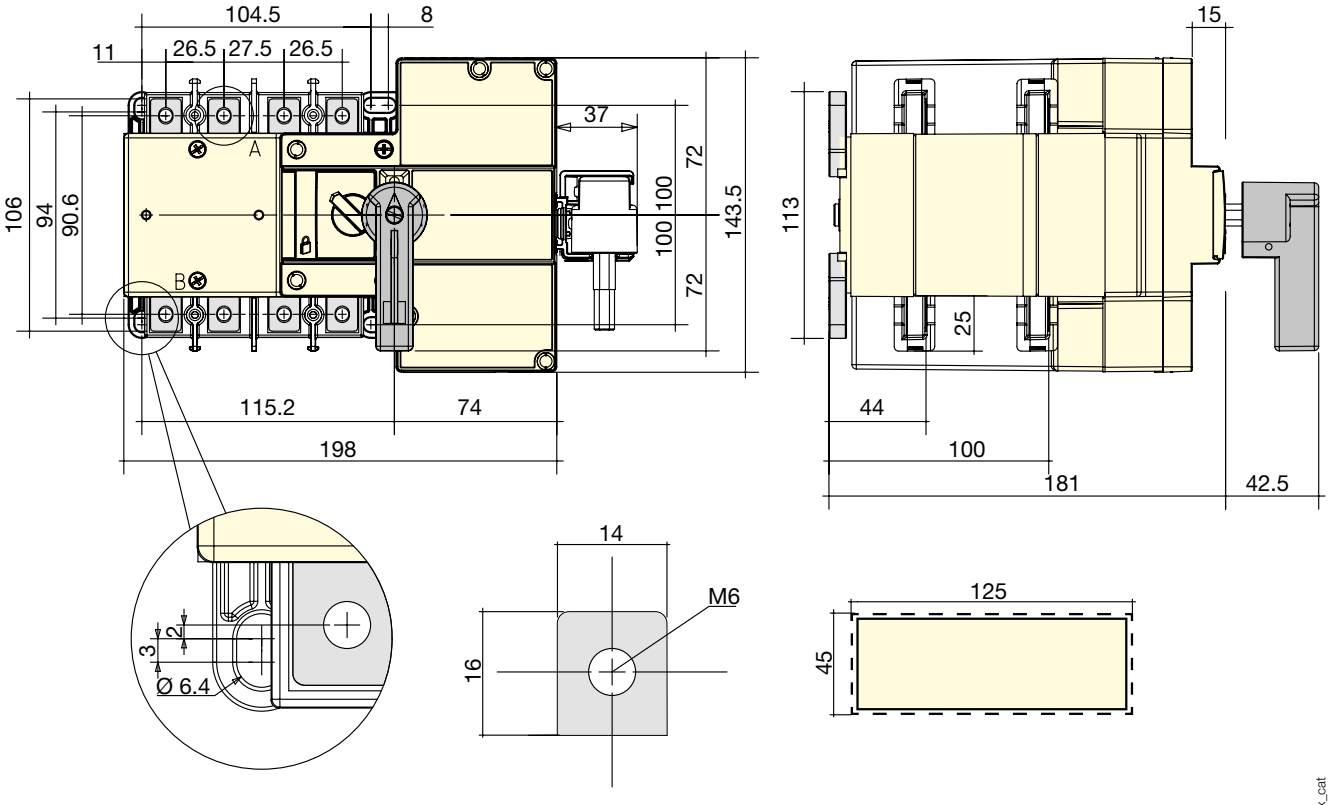
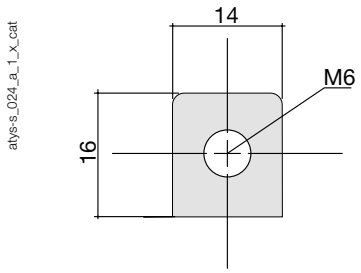
Соединительный терминал